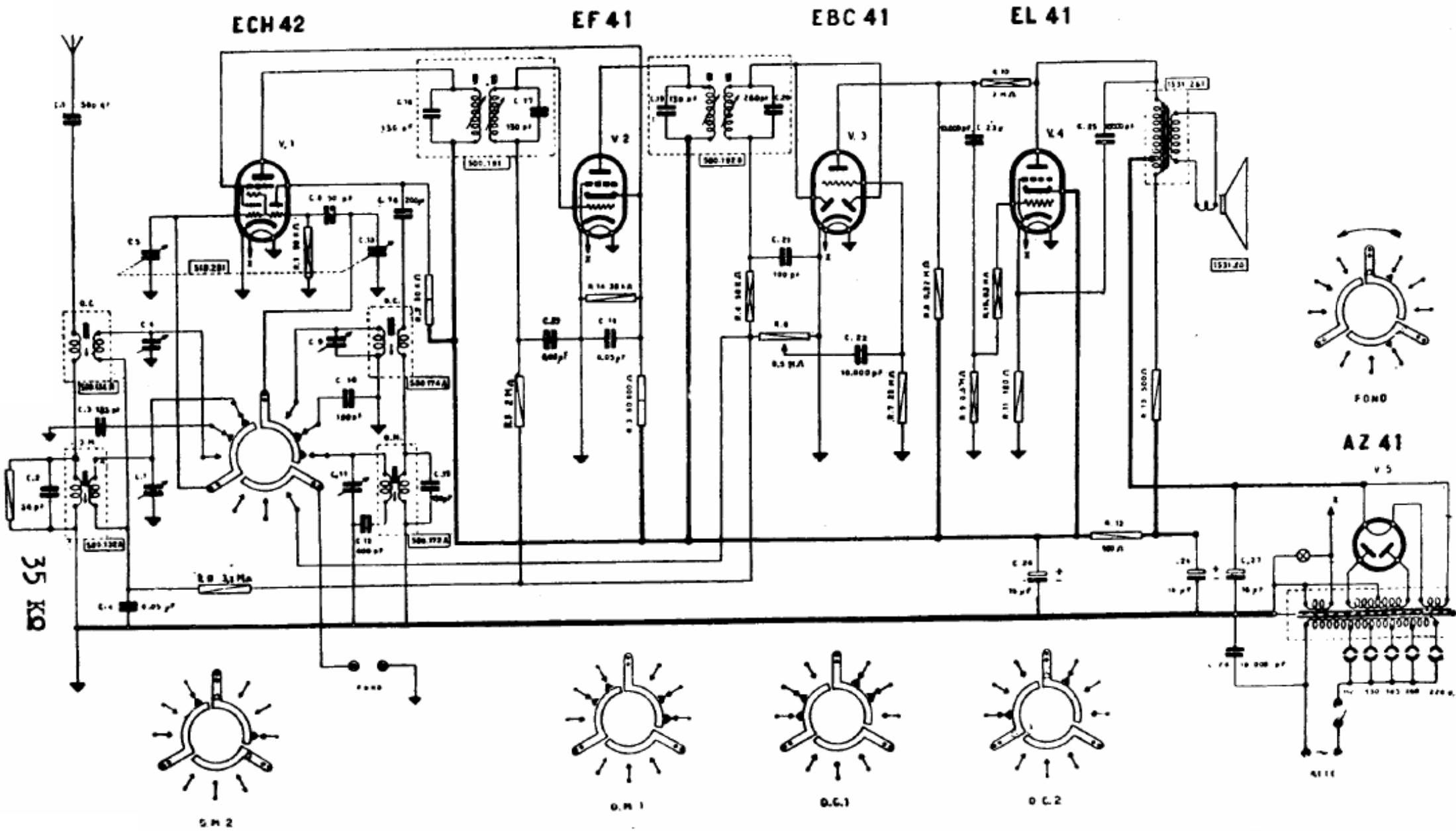

VOCE DEL PADRONE - Mod. Marconi 1531. Quattro gamme d'onda: OM1: 570-430 m; OM2: 435-187 m; OC1: 52-38,5 m; OC2: 38,5-18 m. Media frequenza 465 kc. Potenza d'uscita indistorta 3 watt. Consumo circa 45 watt.

VOCE DEL PADRONE - Mod. Marconi 1531